Bei Dachneigung > 10°

LEGENDE:

1. KEHLBLECH 0.8 MM
2. HAFTSTREIFEN, GEKRÖPFT UND AUFGELÖTET
3. VMZ DOPPELSTEHPFALZ

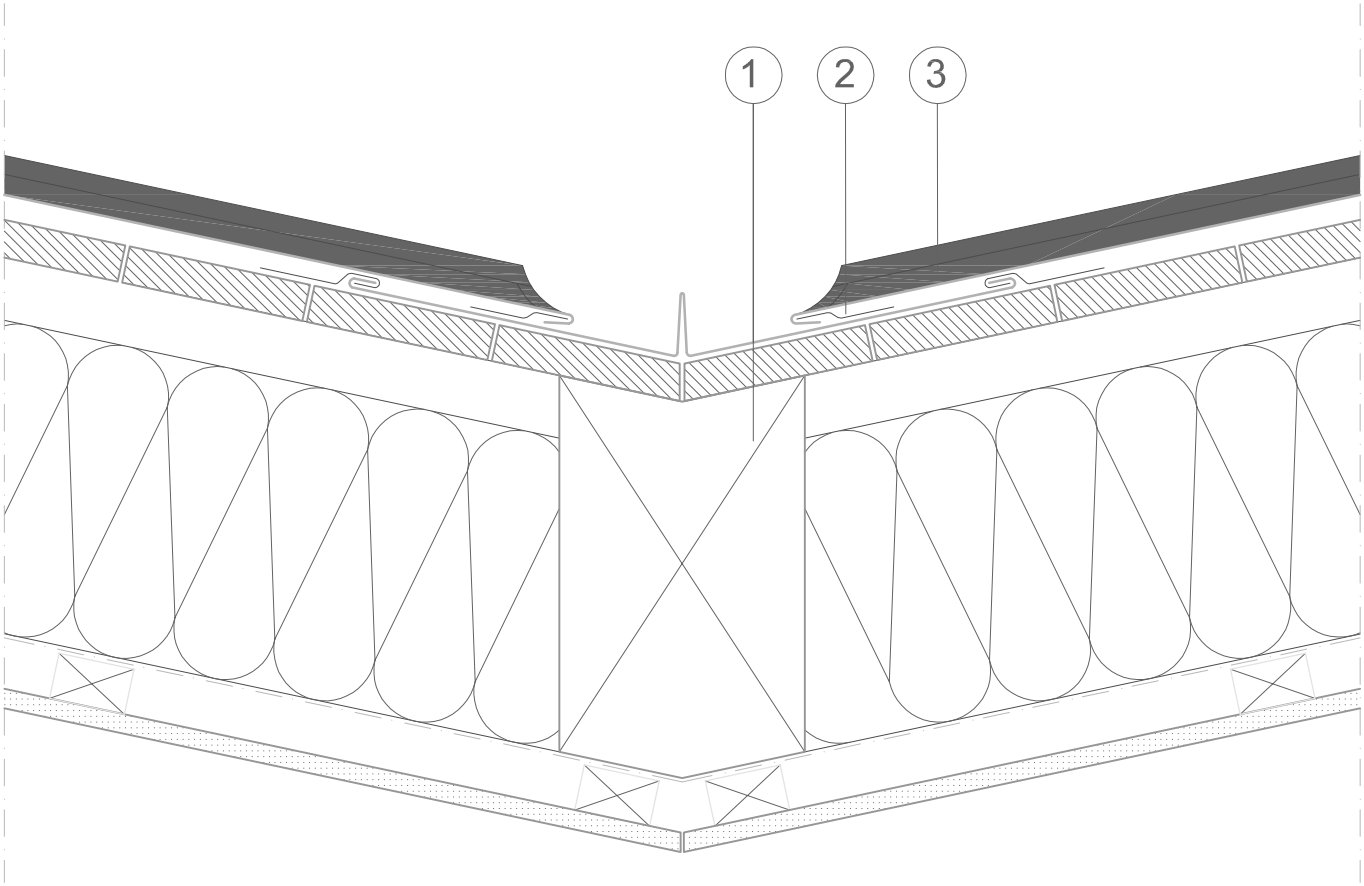

0 10 20 cm

VM Building Solutions

Industriestrasse 25
CH-3178 Bösingen

Tel.: (+41) 31/7475868
Fax: (+41) 31/7475867
Email: info@vmzinc.ch
Internet: www.vmzinc.ch

Zeichnungs-NR.: 1.1.5

Datum: 06/ 2017

VMZINC

Diese Zeichnung wurde von VMZINC gratis angefertigt. Die Verantwortung der Planer und Ausführenden für Gestaltung, Mengen und konstruktive Richtigkeit bleibt bestehen.